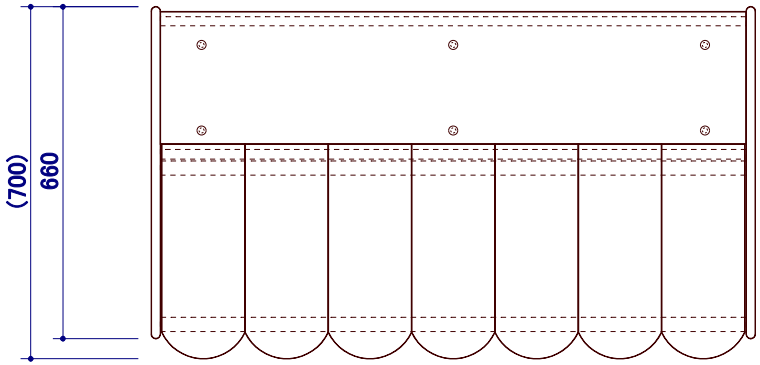

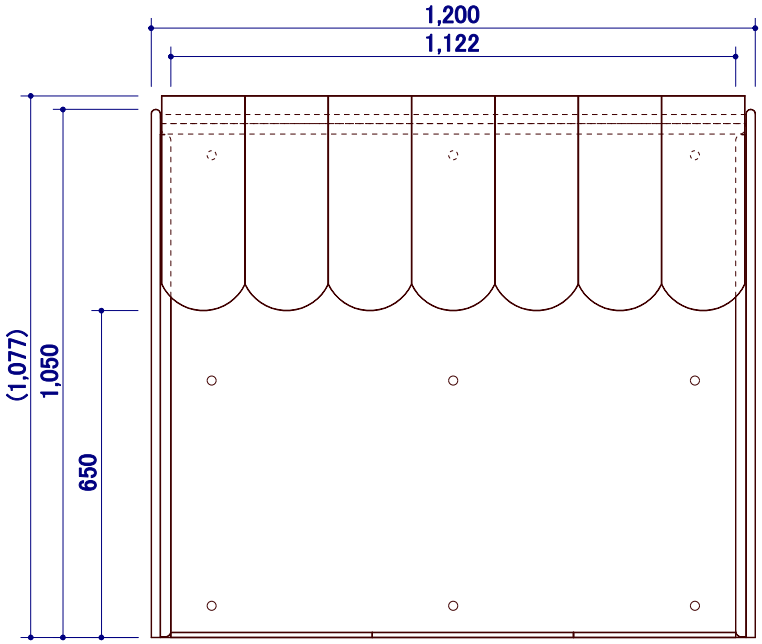

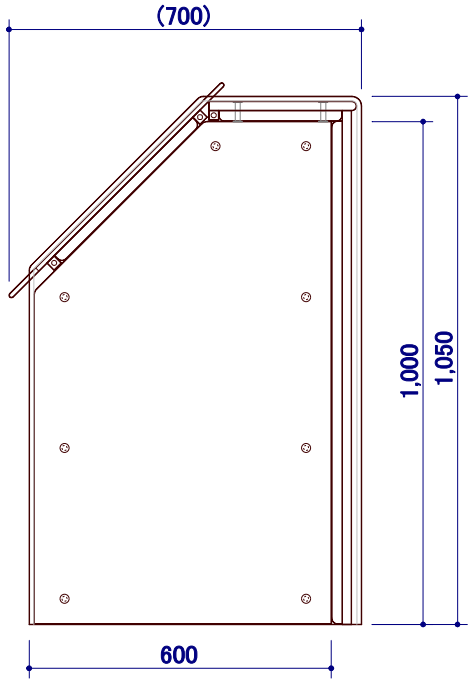

CoFa copain・fabrique	株式会社　シーズ製品計画	DATE 26.10.28.	SCALE 1/10	TITLE Cofa	DRAWING NO.	
		CHECK	DESIGN N.Oka	かまくらミニ［おみせ］	MKM-350	